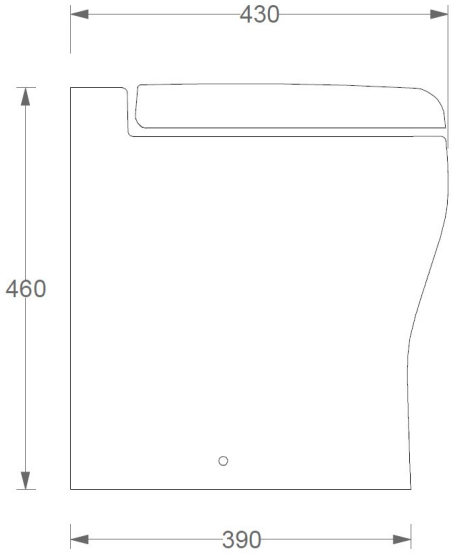
430
460
390

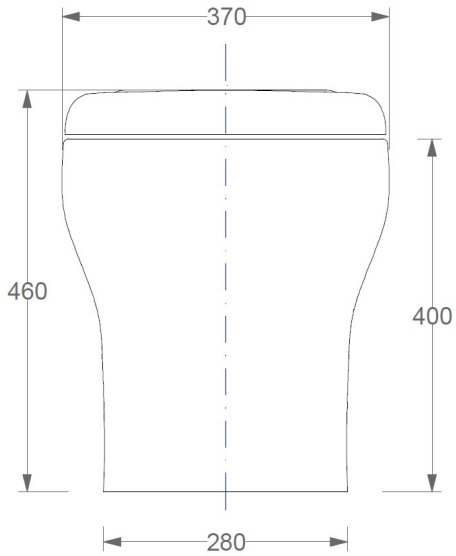
370
460
400
280

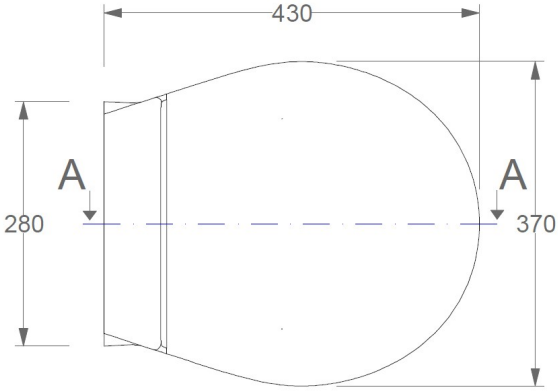
430
A
A
280
370

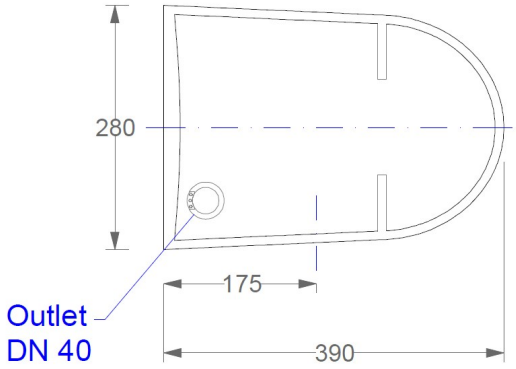
280
175
390
Outlet
DN 40