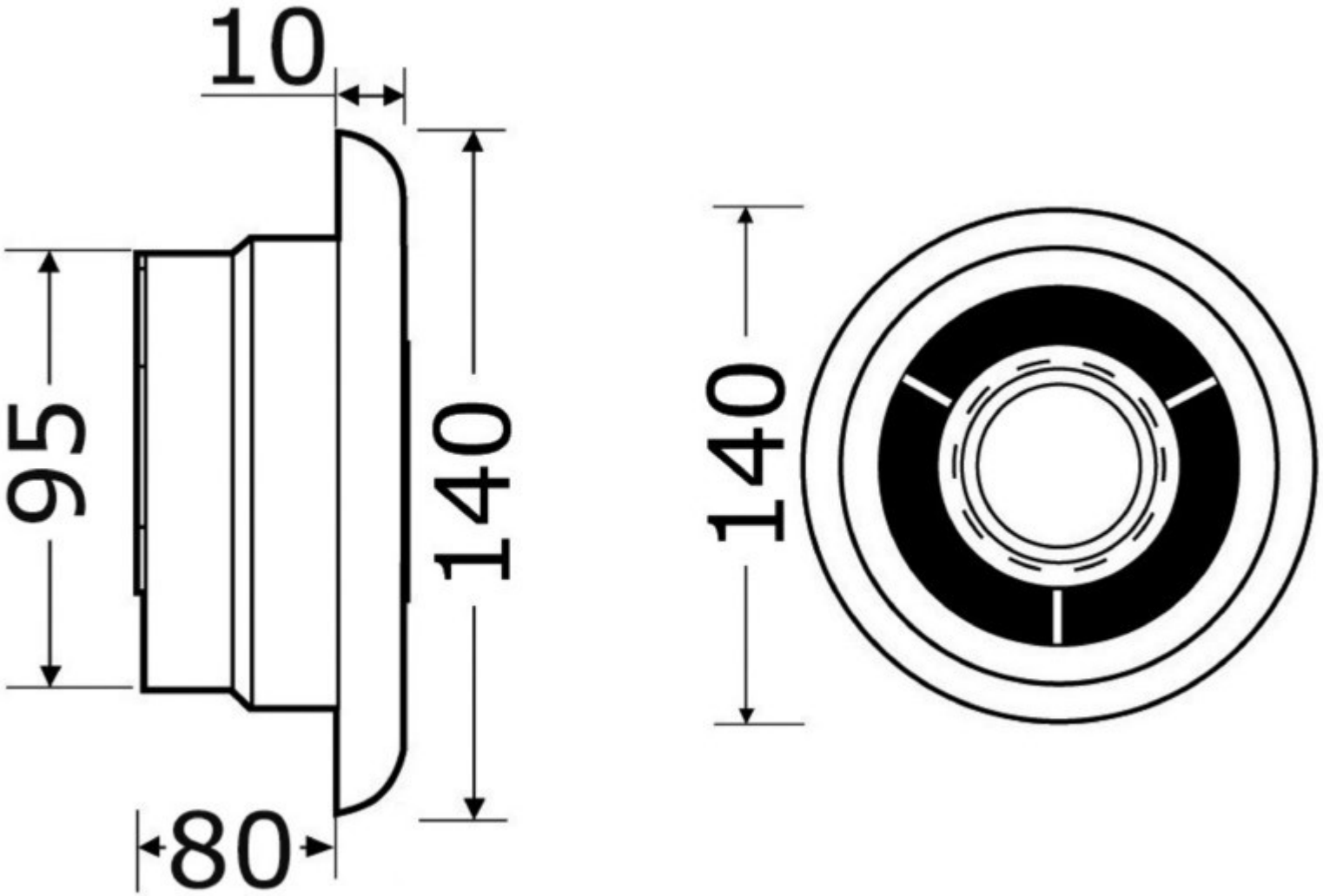
10
95
140
80
140